# FQI48XD



| | |
|---|---|
| **Produktgrupp** | Kyl |
| **Installation** | Fristående |
| **Kategori** | 4 dörrar |
| **Referensbredd** | Högre än 80 cm |
| **Referenshöjd** | 160 – 200 cm |
| **No frost** | Ja |
| **Typ av kyla** | No Frost |
| **Avfrostning** | Automatisk |
| **Typ av gångjärn** | Standard |
| **EAN-kod** | 8017709346508 |

## Estetisk linje

| | |
|---|---|
| **Estetik** | Universal |
| **Färg** | Inox Look |
| **Design** | Platt |
| **Finish** | Anti fingerprint |
| **Dörrens material** | Stål |
| **Rostfritt stål liknande dörr** | Anti fingerprint |
| **Handtag** | Inbyggd |
| **Typ av handtag** | Fast |
| **Handtagets färg** | Svart |
| **Färg på logo** | Krom |
| **Sidopartiernas material** | Stål |
| **Sidornas färg** | Antracit |
| **Logga** | Utanpåliggande |
| **Färg på dörrhyllsprofiler** | Silver |
| **Färg på lådprofiler** | Silver |
| **Färg på hyllprofiler** | Silver |
| **Display** | LED |
| **Placering av display** | Externt (på dörren) |

## Inredning kylskåp

| | |
|---|---|
| **Antal fack** | 2 |
| **Compartment types** | Low temperature compartment, Fruit and vegetable compartment |
| **Antal justerbara hyllplan** | 2 |
| **Antal frukt- och grönsakslådor** | 1 |
| **Hyllmaterial** | Glas |
| **Upphängning av grönsakslåda** | Standard |
| **Grönsaksfack** | Ja |
| **Typ av Grönsaksfack** | Glas |
| **Antal ljuskällor** | 2 |
| **Svalzon** | Ja |
| **Belysning kyl** | Ja |
| **Typ av Belysning kyl** | LED |

## Kylskåpsdörr

| | | | |
|---|---|---|---|
| **Antal justerbara hyllplan** | 4 | **Antal hyllplan med flaskställ** | 2 |

## Övrig inredning kylskåp



| | | | |
|---|---|---|---|
| **Fuktighetskontroll** | Yes, manual | **MultiFlow** | Metall |
| **Tillbehör** | Flaskstöd, Äggfack | **Antibakteriellt luktfilter** | Ja |

## Inredning frys

| | | | |
|---|---|---|---|
| **Antal lådor** | 4 | **Typ av hyllplan** | Glas |
| **Antal hyllplan** | 1 | | |

## Övrig inredning frys



| | | | |
|---|---|---|---|
| **Tillbehör** | Manuell maskin | **Zon för snabbinfrysning** | Ja |
| **Ismaskin** | Manuell | | |

## Andra tekniska egenskaper

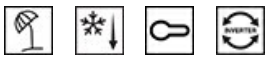

| | |
|---|---|
| **Display för funktioner** | Semesterläge, Snabbinfrysning, Snabbkylning, Barnlås, Kyltimer |
| **Snabbinfrysningsknapp** | Ja |
| **Larm vid öppen dörr** | Ja |
| **Typ av temperaturkontroll** | Elektronisk |
| **Antal kompressorer** | 1 |
| **Typ av kylgas** | R600a |
| **Typ av kompressor** | Inverter Technology |
| **Mängd kylmedia (gr)** | 62 g |
| **Skummedel** | Cyklopentan |

## Prestanda/Energimärkning – Reg. 2019



| | | | |
|---|---|---|---|
| **Årlig energianvändning (kWh/år)** | 244 kWh/a | **Luftburet akutstiskt buller räknat i dB(A) re 1 pW** | 39 dB(A) re 1 pW |
| **Energiklass** | D | | |

| | | | |
|---|---|---|---|
| **Utsläppsklass för luftburet akustiskt buller** | C | **Kapacitet vid strömavbrott** | 10,8 h |
| **Totalvolym (dm3 eller liter)** | 488 l | **4 stjärnor – Fryskapacitet** | 8,7 kg/24h |
| **Summan av frysfackets/frysfackens volymer** | 166 l | **Klimatklass** | SN, T |
| **Summan av lågtemperaturfackets/-ens och kylfacket/-ens volymer** | 322 l | **EEI** | 80 % |

## Elektrisk anslutning

| | | | |
|---|---|---|---|
| **Anslutningseffekt** | 206 W | **Frekvens** | 50 Hz |
| **Ström** | 1 A | **Sladdens längd** | 250 cm |
| **Volt (V)** | 220-240 V | **Typ av kontakt** | (F;E) Eurokontakt |

## Logistisk information

| | | | |
|---|---|---|---|
| **Bredd (mm)** | 840 mm | **Höjd** | 1790 mm |
| **Djup utan handtag** | 690 mm | | |

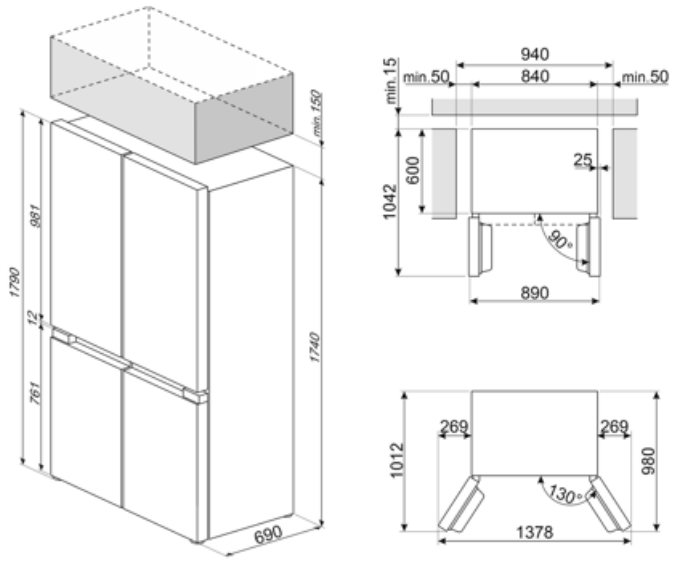

## Alternative products



**FQI48KD**

Mörkgrå Inox-look

## Symbols glossary



Den automatiska avfrostningen fungerar genom att avfrosta automatiskt med jämna mellanrum, vilket eliminerar behovet av att frosta av manuellt.




LCD-display: för att optimera prestanda och förenkla användningen av apparaten.



Fingeravtryckssäkert rostfritt stål: Fingeravtryckssäkert rostfritt stål håller rostfritt stål som nytt.




Inre LED-belysning: ett mer energieffektivt och mer varaktigt sätt att lysa upp apparatens inre.




Energieffektivitetsklass D



Barnlås: vissa modeller är utrustade med en anordning för att låsa programmet / cykeln så att det inte kan ändras av misstag.



Snabbfrysning: Snabbfrysningsfunktionen sänker temperaturen i facket när den aktiveras några timmar före användning.



Energisparläge: Med det här energisparläget kan du inaktivera kylskåpet samtidigt som frysen fungerar.




Smegs utveckling mot intelligentare och mer miljövänliga modeller har lett till valet av Inverter-teknik som minskar förbrukningen betydligt.



Kylsystemet Multiflow: ventilationssystemet Multiflow möjliggör en jämn fördelning av kyld luft runt kylskåpet. Panelen i rostfritt stål ger apparaten en mer exklusiv look.